BRUKSANVISNING
INSTRUCTION MANUAL

LED DIMMER DUO TOUCH 2X200W

220-240V~ 50Hz IP20

IP 20

Dette er en 1-pol touch dimmer med 2 kanaler. Hver kanal er på 200W for LED.

Minimum last avhenger av hvilken type lyskilde eller elektronisk transformator man bruker. Det kan være nødvendig å øke belastningen til minimum 10W.

This is a 1-pol touch dimmer with two channels. Each channel is 200W for LED.

Min. load depends on the type of light source or electronic converter. It may be necessary to increase the load to 10W.

Driftsspenning:	220-240V~ 50Hz
LED lampe:	5-200W
Elektronisktrafo/halogen:	5-400W
Halogenlampe 240V:	5-400W

Monteres i standard veggboks eller som påvegg.
Kortslutningssikring. Overbelastningssikring.
Overtemperaturbeskyttelse.
Elektronisk utkobling ved lampefeil.

Operating voltage:	220-240V/AC ~ 50Hz
LED light:	5-200W
Electronic transformer /halogen:	5-400W
Halogen Lamp 240V:	5-400W

Mounts in the standard electrical box or surface mounting.
Short-circuit protection. Over load protection. Lamp breakdown protection.

OBS!
Må installeres av autorisert el-installatør!

KOBLING /WIRING

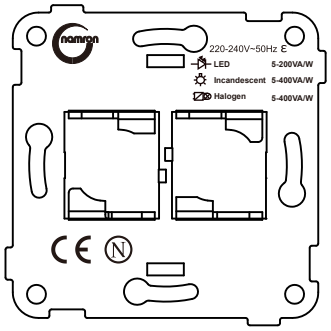

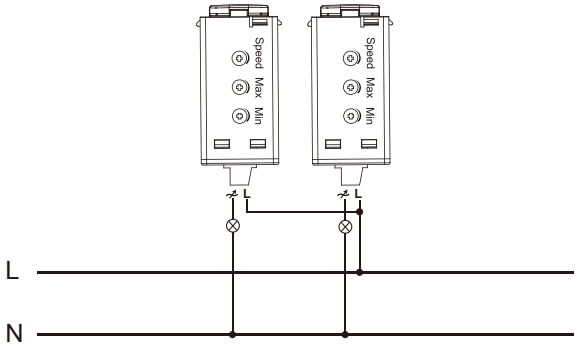

MÅL / MEASURES

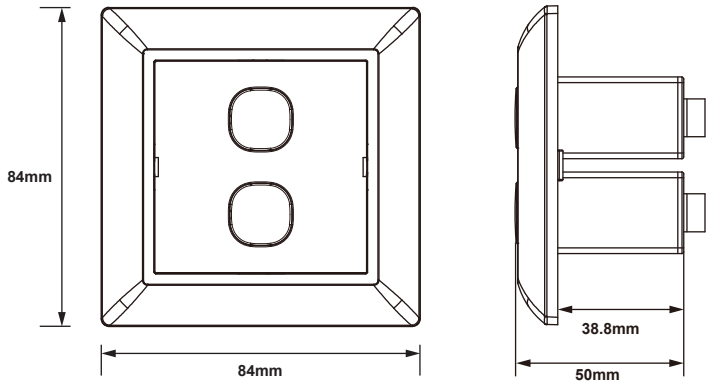

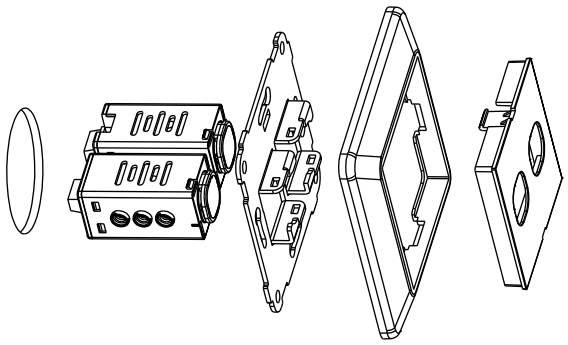

Namron AS - Nedre Kalbakkvei 88 B, 1081 Oslo - NORWAY